# CODIFICADORES DE TRANSFERENCIA TÉRMICA

# SVM 32-50 I
# SVM 32 C
# SVM 53-50 I

## ESPECIFICACIONES

Los modelos 32×50 I y 32 C de alto rendimiento y bajo coste, son impresoras de transferencia térmica en línea lo suficientemente versátiles para la impresión fija y variable de textos, datos y gráficos. Están pensadas para la impresión de códigos de barras, en tiempo real, fechas de caducidad, números de lote, precios y mucho más. Los modelos 32×50 I y 32 C se pueden integrar fácilmente en envasadoras verticales y horizontales mediante un soporte de fijación en la propia línea, también sobre etiquetadoras, máquinas de termosellado, etc. Son aptas para cualquier sector: Alimentación, farmacéutico, químico, automoción, fabricación, etc. Imprimen directamente sobre el film, textos, códigos de barras 1D y 2D, gráficos.

## CARACTERÍSTICAS PRINCIPALES

- Diseño industrial robusto patentado que ofrece un alto rendimiento sin ningún tipo de mantenimiento.
- Área de impresión 32×50mm para intermitente y 32x125mm para continua
- Capacidad de cinta 600m
- Calidad de impresión de 300dpi
- Velocidad de impresión SVM 32-50 I & SVM 53-50 I hasta 450 mm/s - SVM 32 C hasta 600 mm/s.
- El USB se puede utilizar para: - Mover mensajes y configuraciones entre impresoras, Back-up y restaurar los mensajes y los valores de la impresora
- Gran capacidad de almacenamiento de formatos en la memoria interna de la impresora.

Savema

Marking and Coding Machines

www.savema.com.tr

# SVM 32-50 I // SVM 32 C // SVM 53-50 I

## ESPECIFICACIONES

| | 32-50 I | 32 C | 53-50 I |
|---|---|---|---|
| Áreat de impresión | 32mm<br>50mm | 32mm<br>125mm | 53mm<br>50mm |
| Resolución | 12 puntos/mm (300dpi)<br>horizontal y vertical | | |
| Velocidad de imp. | Hasta 400mm/seg / 600mm/seg / 450mm/seg | | |
| Producción | 300 imp./min. (en una línea) 400 imp./min. | | |
| Ribbon | 600 metros | | |
| Memoria | Memoria de 5000 textos<br>USB estándar | | |
| Alimentación eléctrica | 110/220V 50/60 Hz | | |
| Presión de aire | De 1 a 4 bares | | |
| Peso (Impresora) | 5.6 kg | | |
| Dimensiones | 175mm Al x 190mm An x 200mm L | | |
| Anchos de ribbon | 22 mm - 35 mm. (0,9"-1,4") | | |
| Temperatura de trabajo | 5C° – 50C° (41° - 104°F) | | |
| Pantalla | Panel de pantalla táctil de 4.3" | | |
| Salidas | Error, Inicio impresión, encendido,<br>Impresiones por minuto, etc. | | |

## PROGRAMACION

| | |
|---|---|
| Campos | FECHA/hora real (formato libre), Gráfico, Número de serie<br>Cambio de lote, textos, campos variables<br>Importación RS 232, rotaciones (90, 180, 270°)<br>Campos libres en código de barras, etc. |
| Códigos de barras | Códigos de barras 1D (EAN-13, EAN-8, CÓDIGO 128, CÓDIGO 39, ITF -20f 5, ITF 14, CODABAR UPC-A, UPC-E)<br>Códigos de barras 2D (Datamatrix, códigos QR, PDF 41 7, código Aztec, Semacode, Macro PDF 417) |
| comunicaciones | RS-232 (PC), LAN, USB<br>Estándar de soporte multilingüe (8) |
| Programas para Pc | SAYASIS Label Program |

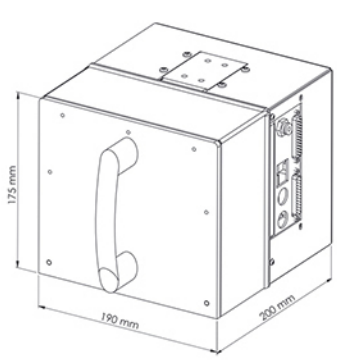


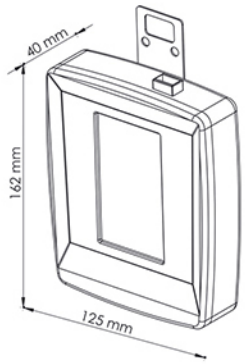


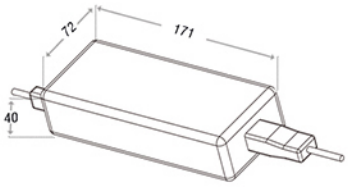


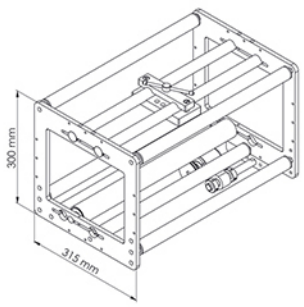


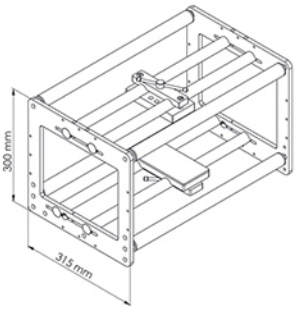


Continuo

Intermitente

Savema
Marking and Coding Machines

SIMACOD projects

C/ Moraleja nº 5 28939 - Arroyomolinos (MADRID)
Telf. 910 164 310 - Móvil 626 97 30 36
www.simacodprojects.com – info@simacodprojects.com
CIF B-87394649