HERGAR Auténtico calor de hogar desde 1979
CHIMENEAS
info@chimeneashergar.com
C/ Poeta Llorente, 149 - 46185 LA POBLA DE VALLBONA (Valencia)
chimeneashergar@hotmail.com | www.chimeneashergar.com
Tels. 96 276 03 85 | 96 166 25 58 | 678 21 32 51

ESTUFA de leña ASTRO4CB/P

FICHA TECNICA

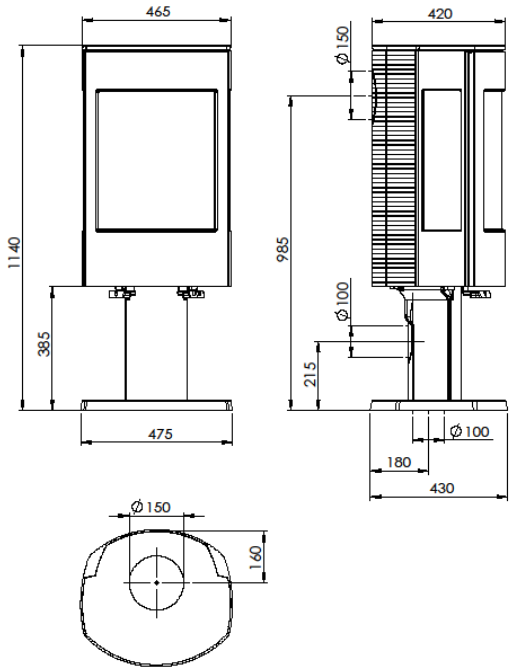

- **POTENCIA 8 kw**
- **RENDIMIENTO 76%**
- **SALIDA DE HUMOS Ø150 mm**
- **VOLUM.CALEFACT. 160m3**
- **CAPACIDAD LEÑA 25cm**
- **PESO 155kg**
- **DIMENSIONES TOTALES 475x1140x430mm**
- **SALIDA DE HUMOS SUPERIOR/TRASERA**
- **ENTARADA AIRE EXTERIOR SECUNDARIA**

La serie ASTROLINE sigue representando las primeras líneas modernas dentro de las estufas de calidad Dovre. Puede elegir la Astro4, Astro3 o Astro2, el diseño fue y sigue siendo innovador y contemporáneo, sin comprometer la funcionalidad. Estas estufas también están equipadas con un sistema de limpieza de cristal Airwash para mantener el cristal más tiempo limpio, lo que garantiza que pueda seguir disfrutando de las llamas durante más tiempo.