HERGAR
Auténtico calor de hogar desde 1979
CHIMENEAS
C/ Poeta Llorente, 149 - 46185 LA POBLA DE VALLBONA (Valencia)
chimeneashergar@hotmail.com | www.chimeneashergar.com
Tels. 96 276 03 85 | 96 166 25 58 | 678 21 32 51

# ESTUFA BIDART

## FICHA TECNICA

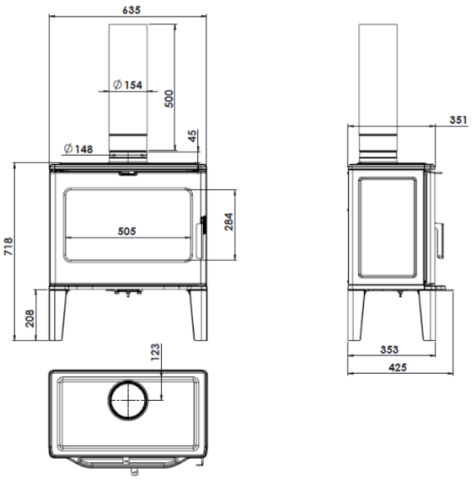

- POTENCIA NOMINAL 9–11,5 kw
- RENDIMIENTO 77 %
- AREA CALEFACTABLE 80 m2
- SALIDA DE HUMOS Ø 150 mm
- PESO ....120 kg
- ESTUFA DE FUNDICIÓN
- INTERIOR EN VERMICULITA
- SALIDA DE HUMOS SUPERIOR
- SISTEMA DE DOBLE COMBUSTIÓN
- DOS CONTROLES PARA LA COMBUSTIÓN
- SISTEMA DE CRISTAL LIMPIO
- OPCIONAL: KIT INTERIOR DE HIERRO FUNDIDO
- DIMENSIONES TOTALES (ancho x alto x fondo) 635 x 765 x 395 mm