HERGAR
Auténtico calor de hogar desde 1979
CHIMENEAS
C/ Poeta Llorente, 149 - 46185 LA POBLA DE VALLBONA (Valencia)
chimeneashergar@hotmail.com | www.chimeneashergar.com
Tels. 96 276 03 85 | 96 166 25 58 | 678 21 32 51

# Chimenea BORN

## FICHA TECNICA

A+

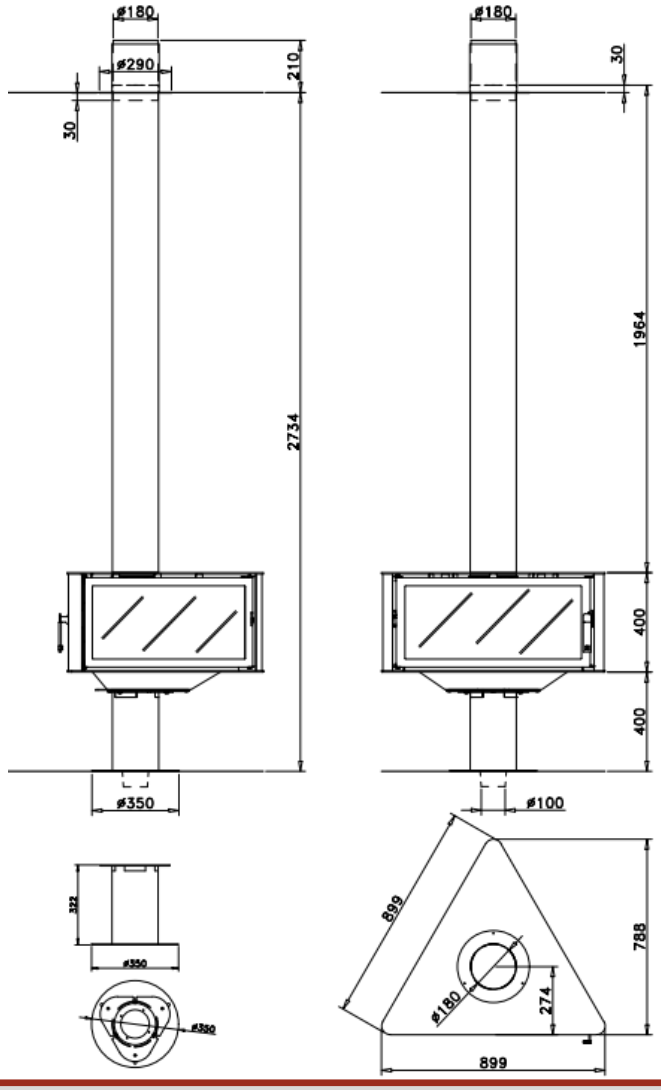


- POTENCIA NOMINAL 9,5-16,5kw
- RENDIMIENTO 75%
- VOLUMEN CALEFACTAR APROX. 90-155m2
- SALIDA DE HUMOS Ø200mm
- LONGUITUD TRONCO 33cm
- PESO 156kg
- DIMENSIONES TOTALES 899x2734x788 mm
- CONSUMO HORARIO 4,2 kg/h
- DOBLE CAMARA
- REMATE DE TECHO
- TUBO DIRECTO
- AITRE PRIMARIO Y SEGUNDARIO
- PINTURA ANTICOLORICA ANTIHUMOS Y ANTIOLOR
- POSIBLIDAD DE ENTRADAD DE AIRE EXTERIOR
- INCLUYE PIE
- REJILLA BRASA Y BANDEJA DE CENICAS