HERGAR
Auténtico calor de hogar desde 1979
CHIMENEAS
C/ Poeta Llorente, 149 - 46185 LA POBLA DE VALLBONA (Valencia)
chimeneashergar@hotmail.com | www.chimeneashergar.com
Tels. 96 276 03 85 | 96 166 25 58 | 678 21 32 51

ESTUFA de pellet LUCIA

FICHA TECNICA

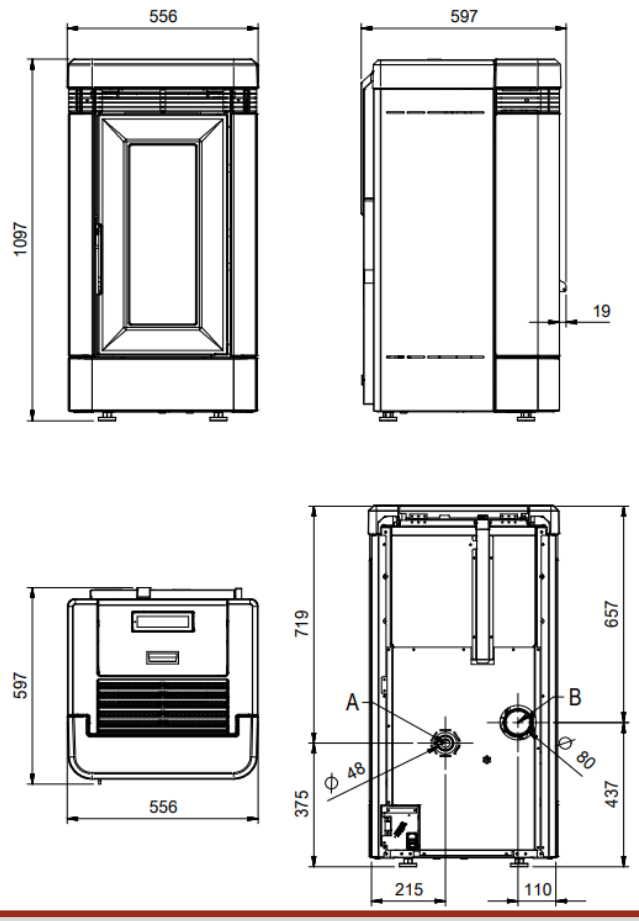

- POTENCIA NOMINAL 3,6-12,1kw
- RENDIMIENTO 92,8-92,5%
- VOLUMEN CALEFACTAR 347m3
- SALIDA DE HUMOS Ø80mm
- VOLUMEN DE SILO DE PELLET 27kg
- PESO 181kg
- DIMENSIONES TOTALES 556x1097x597mm
- SALIDA DE HUMOS POSTERIOR
- CONSUMO PELLET 0,8-2,7 kg/h
- ABSORCION ELECTRICA (MIN-MAX) 23-87W
- HOGAR, PUERTA DEL HOGAR Y BRASERO DE FUNDICION
- INTERCAMBIADOR DE HAZ DE TUBOS
- VENTILACION AMBIENTE con salida frontal con doble motor independiente ,con función comfort
- OPCIONAL: MODULO WIFI
- DEPOSITO HERMETICO
- AMPLIA VISION DE FUEGO