HERGAR
Auténtico calor de hogar desde 1979
CHIMENEAS
C/ Poeta Llorente, 149 - 46185 LA POBLA DE VALLBONA (Valencia)
chimeneashergar@hotmail.com | www.chimeneashergar.com
Tels. 96 276 03 85 | 96 166 25 58 | 678 21 32 51

Estufa leña M-106 R

FICHA TECNICA

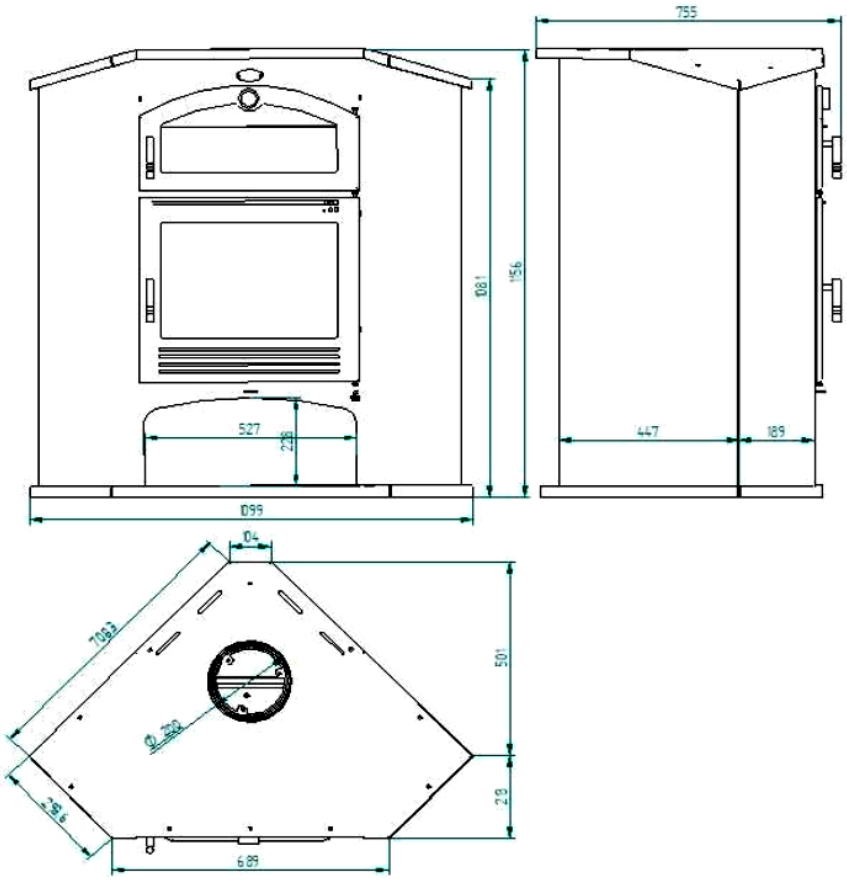

- POTENCIA NOMINAL 9,5-12kw
- RENDIMIENTO 81%
- VOLUMEN CALEFACTAR 260m3
- SALIDA DE HUMOS Ø200mm
- CONSUMO 3,02kg/h
- CAPACIDAD TRONCO 65cm
- PESO 160kg
- DIMENSIONES TOTALES 1100x755x1161mm
- MEDIDAS ENTRADA LEÑA 360x290x355mm
- TEMPERATURA DE HUMOS MEDIA 173ºC

Estufa de leña rincón con horno envolvente en acero inox.

Equipo Elaborado en Acero hasta 4 mm.
Cajón Cenicero Extraible
Interior en Vermiculita
Sistema de Doble Combustión
Equipo con Puertas y Parrilla de Fundición
Bandeja Horno Acero Inox. 450 x 350 x 60 mm
Parrilla Horno Acero Inox. 450 x 350 mm
Doble Cámara