LTW55 | 5,5 t

Sollevatore a colonne mobili

Mobile columns

Fahrbare Radgreifer-Hebeböcke

Elévateur à colonnes mobiles

Elevador de columnas móviles

Sollevamento elettromeccanico mediante sistema vite-chiocciola • Chiocciola portante in nylatron e di sicurezza in acciaio • Centrale di comando con sistema PLC • Auto-livellamento elettronico delle colonne • Unità di comando montato a bordo colonna (opzionale carrellata) • Pulsanti salita/discesa su tutte le colonne • Pulsante di arresto di emergenza su tutte le colonne

Electromechanical system with spinale-nut-assy • Nylatron bearing nut and steel safety nut • PLC-control unit • Electronic alignment control • Control unit on main post (separate control cabimet on trolley as option) • Up-/Down-button on each column • Emergency stop on all posts of the kit

Electromechanisches Hubsystem mit Spindel und Hubmutter • Nylatron-Hubmutter und Stahl-Sicherheitsmutter • PLC-Steuerung • Elektronische Gleichlaufüberwachung • Haupt-Steuerkasten an Säule montiert (Getrennter, mobiler Steuerkasten aufWunsch lieferbar) • Auf-/Ab-Knopf an jeder Säule • Not-Aus-Pilztaste an jeder Säule

Système électromécanique avec vis de commande et écrou porteur • Ecrou nylatron et écrou de sécurité acier • Commandes PLC • Système électronique de contrôle de l'alignement • Unité de commande sur colonne principale (pupitre de contrôle mobile disponible sur demande) • Bouton de montée/déscente sur chaque colonne • Arrêt d'urgence sur chaque colonne

Elevación electro-mecánica mediante sistema tornillo-tuerca • Caracol portante en nylatron y de seguridad en acero • Central de mandos con sistema PLC • Auto-nivelación electrónica de las columnas • Unidad de mandos montada en columna (en opción sobre carrito) • Botones de elevación/descenso en todas las columnas • Botón de parada de emergencia en todas las columnas

LTW55 | 5,5 t

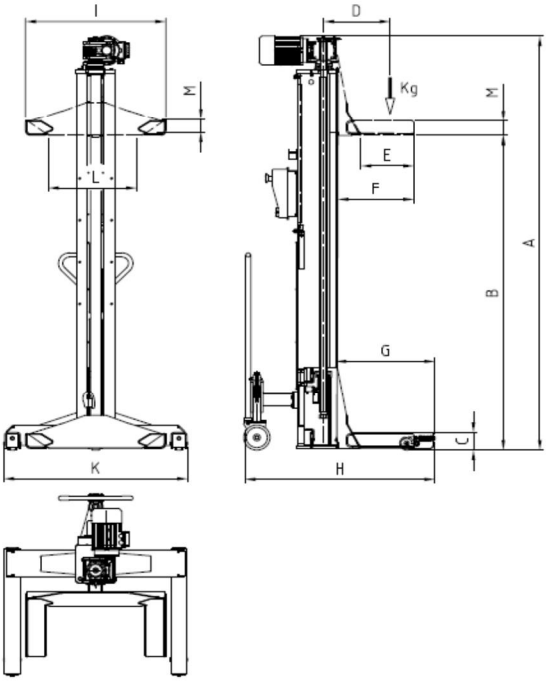

A	2484
B	1750
C	95
D	360
E	302
F	446
G	557
H	1077
K	1040
I	800
L	560
M	90

Pulsante di arresto di emergenza su tutte le colonne
Emergency stop on all posts of the kit
Not-Aus-Pilztaste an jeder Säule
Arrêt d'urgence sur chaque colonne
Botón de parada de emergencia en todas las columnas

Dati tecnici	Technical data	Technische Eigenschaften	Caractéristiques techniques	Datos técnicos	LTW55
Capacità massima • Max. Load Capacity • Tragfähigkeit • Capacité max • Capacidad máx. de carga					5,5 t
Corsa • Stroke • Hub • Course • Carrera					1750 mm
Tempo di sollevamento • Lifting time • Hubzeit • Temps de levage • Tiempo de elevación					250 s
Dimensione del pneumatico • Tyre dimensions • Reifenabmessungen • Dimensions de pneus • Medida del neumático					900 - 1200
Potenza elettrica • Installed power • Motor Leistung • Puissance électrique • Potencia eléctrica					2,2 kW
Sincronizzazione elettronica • Electronic sincronisation • ElektronischerAusgleich • Synchronisation électronique • Sincronización electrónica					X
Sensore ostacolo sottoforca • Safety device under fork obstacle • Zenzor bei Hindernis • Détecteur d'obstacle • Sensor obstáculo debajo de horquilla					X
Comandi "uomo presente" • "Dead man" control push-buttons • Totmannknopf • Contacteur "Homme-mort" • Mandos de "hombre presente"					X
Finecorsa • End-stroke • Endschalter • Fin de course haut et bas • Final de carrera					X
Lunghezza cavi di collegamento colonne • Connecting column cable lenght • Länge del Kabel zwischen den Säulen • Longueur de cable entre colonnes • Longitud cables de conexión de columnas					12 m
Timone di manovra • Manouevre wheel jack • Fahrgestell • Timon de manœuvres • Barra de maniobra					X
Peso • Weight • Gewicht • Poids • Peso					320 kg

Opzioni	Optionals	Sonderzubehör	Options	Opcionales

Unità di comando carrellata • Set riduzioni forche • Traversa libera ruote, portata 15 tons • Prolungamento cavi collegamento tra colonne, oltre lo standard (12 metri) • Cavalletti di sostegno, portata 7,5 e 10 tons) • Esecuzione per esterni

Separate control unit on trolley • Set of fork reduction for smal wheels • 15 ton wheels free cross beam • Cable extension (posts arrive with 12m cable) • 7,5 and 10 ton axle stand • Outdoor installation

Getrennter, mobiler Steuerkasten • Gabelreduktion • 15 ton Radfreiheber-Quertraverse • Kabelverlängerung (standard 12 m) • Unterstellböcke, Tragkraft 7,5 und 10 Tonnen • Ausführung für Installation im Freien

Pupitre de commande mobile • Réducteur de fourches • Traverse amovible 15 ton • Rallonge des câbles entre colonnes (standard 12 m) • Chandelles, capacité 7,5 et 10 tonnes • Exécution pour installation à l'extérieur

Unidad de mandos sobre carrito • Juego de reducciones de las horquillas • Travesaño libera ruedas, capacidad 15 t • Prolongación de cables de conexión entre columnas, más allá de la longitud estándar (12 metros) • Caballetes de sostén, capacidad 7,5 y 10 t • Construcción para uso al aire libre

The company reserves the right to introduce improvements in design or specification without prior notice