# Barandilla AGSB 001

Todocristal®

Soluciones para su terraza

CTE
CÓDIGO TÉCNICO
DE LA EDIFICACIÓN

# Todocristal® Barandilla AGSB 001

- Extrusión de aluminio de altas características mecánicas y máxima calidad superficial (EN 755).
- Homologación CTE – DB SE-AE para todas las categorías de uso.
- Apto para vidrio 8+8 y 10+10 (según necesidad de aplicación).
- Doble sistema anti-elevación para acristalamiento.
- Asiento de protección para vidrio, con resistencia a impactos y alto soporte de carga.
- Reducida sección vista; en opción, pasamanos minimalista de aplicación directa.
- Posibilidad de acabado en cualquier RAL, anodizado, simil madera o simil inox.
- Múltiples soluciones de puesta en obra y bajo tiempo de instalación.
- Regulación mecánica para nivelación sobre suelo.
- Compatible con mechas de alineamiento y escuadras de unión.
- Disponibilidad de salida de aguas integrada, tapas de remate y protección anódica externa.

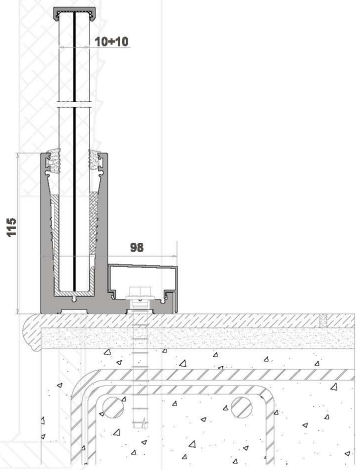


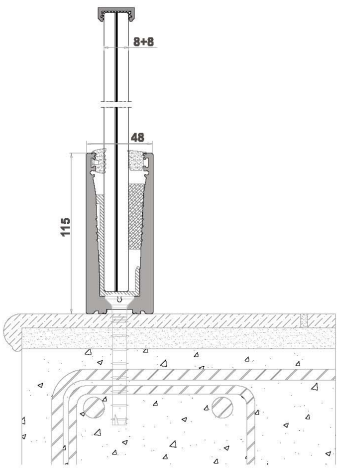


Allglas Confort Systems S.L. Paseo de la Hispanidad, 55. 29130 Alhaurín de la Torre, Málaga.
Telf: +34 952 17 20 88 www.todocristal.eu info@todocristal.eu

Todocristal®

# Barandilla AGSB 001

Allglas Confort Systems S.L. Paseo de la Hispanidad, 55. 29130 Alhaurín de la Torre, Málaga.
Telf: +34 952 17 20 88 www.todocristal.eu info@todocristal.eu

# Todocristal® Barandilla AGSB 001

| | Espes. | Sup. Ext. | Sup. Tot. |
|---|---|---|---|
| Perfil U | - mm | 58,5 dm²/m | 58,5 dm²/m |

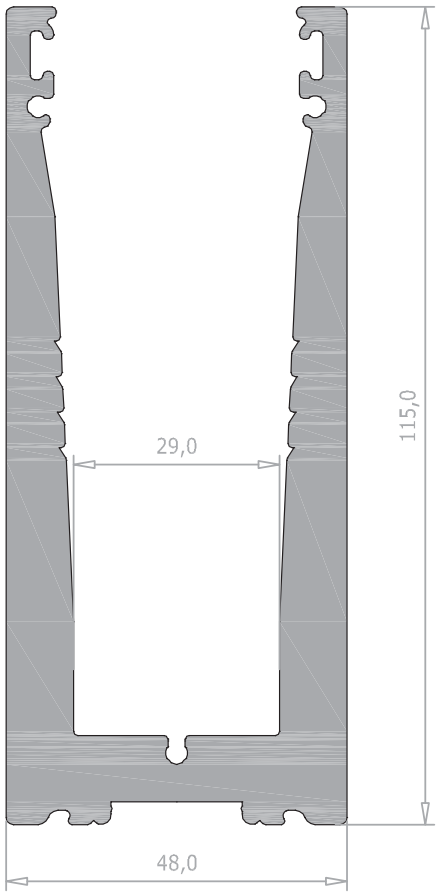


Allglas Confort Systems S.L. Paseo de la Hispanidad, 55. 29130 Alhaurín de la Torre, Málaga.
Telf: +34 952 17 20 88 www.todocristal.eu info@todocristal.eu

# Todocristal® Barandilla AGSB 001

| | Espes. | Sup. Ext. | Sup. Tot. |
|---|---|---|---|
| Capota | 1,6 mm | 37,4 dm²/m | 37,4 dm²/m |

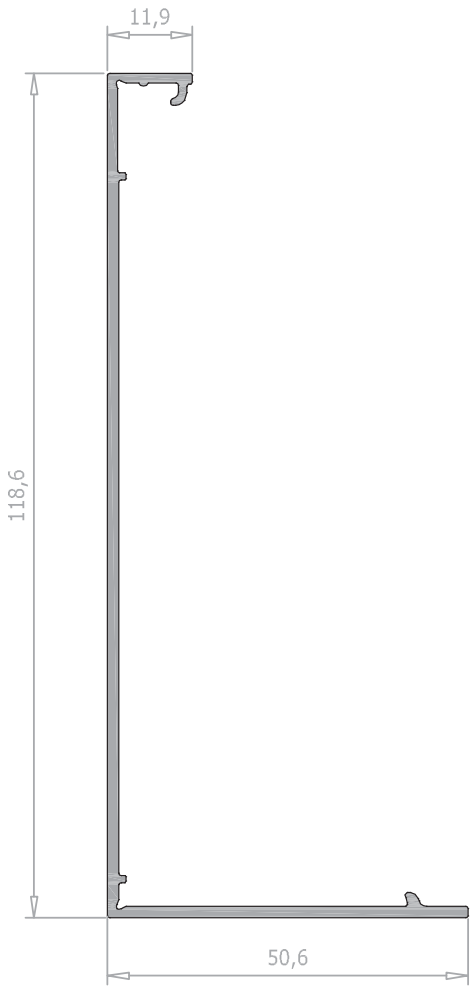


| | Espes. | Sup. Ext. | Sup. Tot. |
|---|---|---|---|
| Pasamanos V16 | 2,5 mm | 9,20 dm²/m | 9,20 dm²/m |

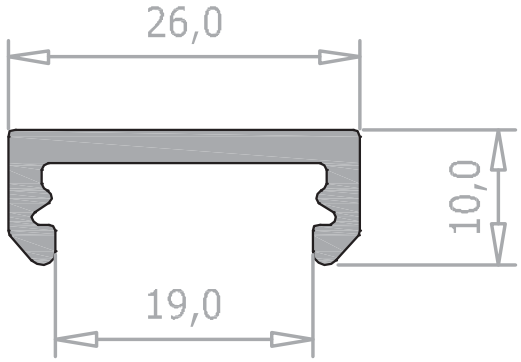


| | Espes. | Sup. Ext. | Sup. Tot. |
|---|---|---|---|
| Pasamanos V20 | 2,5 mm | 24,5 dm²/m | 24,5 dm²/m |

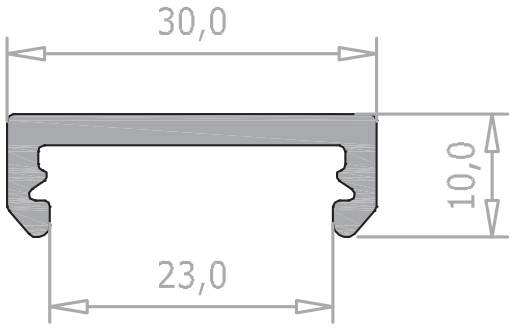


Allglas Confort Systems S.L. Paseo de la Hispanidad, 55. 29130 Alhaurín de la Torre, Málaga.
Telf: +34 952 17 20 88 www.todocristal.eu info@todocristal.eu

# Todocristal® Barandilla AGSB 001

1. Aleación de aluminio de alta resistencia y máxima calidad superficial
2. Posibilidad de acabado en cualquier RAL, anodizado, simil madera o inox
3. Cumplimiento CTE para las todas las categorías de uso
4. Múltiples soluciones de puesta en obra, minimizando errores y reduciendo tiempos de instalación
5. Asiento orgánico para recepción de vidrio, auto-lubricado y con protección de impactos
6. Mínima sección vista
7. Pasamanos minimalista de aplicación directa
8. Simetría geométrica total facilitando instalación
9. Regulación mecánica de nivelación sobre suelo
10. Disponibilidad de mechas de alineamiento y escuadras de unión
11. Mecanismo anti-elevación por cuñas de presión
12. Disponibilidad de salida de aguas Integrada en dotación, tapas de remate y protección extrema

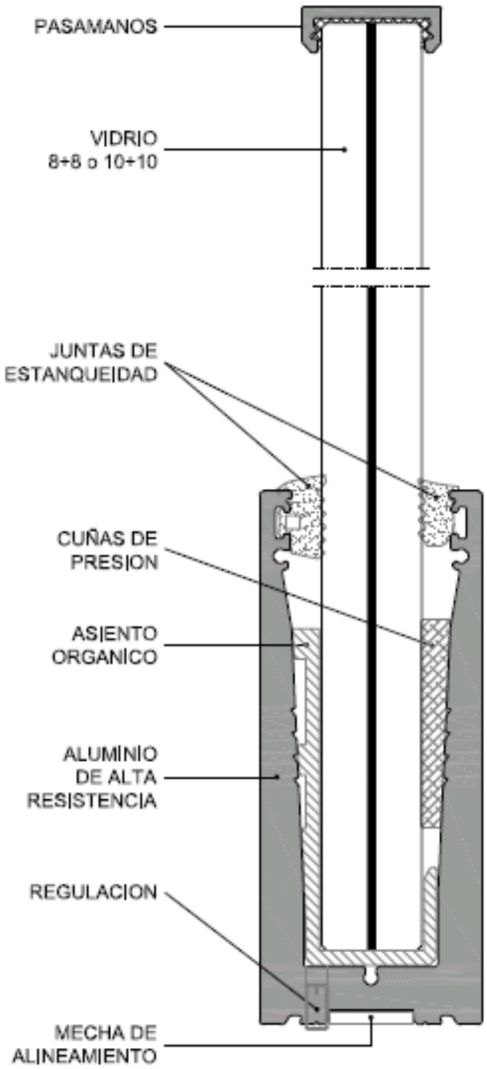


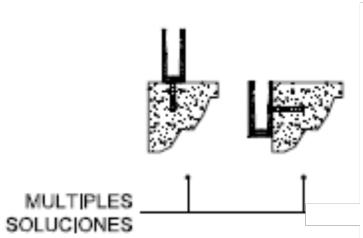


Allglas Confort Systems S.L. Paseo de la Hispanidad, 55. 29130 Alhaurín de la Torre, Málaga.
Telf: +34 952 17 20 88 www.todocristal.eu info@todocristal.eu

# Todocristal®

*Allglass Comfort Systems. Paseo de la Hispanidad 55,P.I. Alhaurín de la Torre, 29130 Málaga.*
*Tel +34 952 17 20 88 ■ Fax: +34 952 96 24 11 ■ info@todocristal.eu*

www.todocristal.eu